安装说明

GL-2003

小便斗感应冲水器

GLLO
洁利来•感应洁具

一 安装注意事项

- 请详细阅读本安装说明，并拟定合理的安装计划。
- 请勿在感应窗对面墙上，镶贴不锈钢等易反射的物品或安装类似光电感应器，以免误动作的发生。
- 请勿于阳光直接照射或强烈灯光照射处安装此电子感应器，以免造成感应器性能下降。
- 此冲水器的用水请勿使用未加处理的污水，或含杂物较多的水源。
- 严禁使用如洁厕灵、硫酸等有腐蚀性的清洁剂清洗主机外观。
- 安装预埋盒前应清洗管道，确保管道内清洁。

⚠ 温馨提示：若安装交流产品的场所频繁停电，请选配UPS电源。

二 技术参数

电　源	d.c 6V/~ 220V	可根据不同需求选用：直流 6V电池盒或交流 220V电源盒的供电方式
静　耗	≤0.5mW	当使用4节5号碱性电池时，按每天使用300次计算，约可使用2年
感应范围	70cm(±15%)	对标准29.7cm×29.7cm，表面附70g木浆复印纸的光洁板材模拟板
适合水压	0.05-0.6MPa	
进出水口管径	DN15(G1/2＂)	
使用环境温度	0°C-55°C	
尺　寸	面板尺寸: 220x120　　预埋盒尺寸: 200X100x62	
执行标准	CJ/T 194-2004　QB2948-2008	

三 部件清单

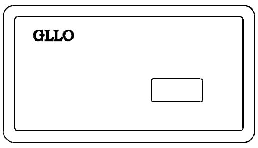

主机

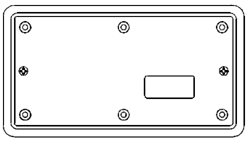
基座

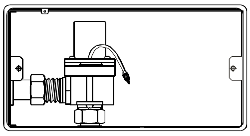
预埋盒总成

万向接头

4分内接

进水接头

4分橡胶垫片

螺钉

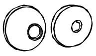
装饰罩

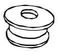
工型封水塞

7字型管

吸盘

直流配件

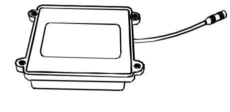
直流 6V电池盒

交流配件

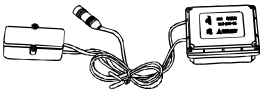
交流 220V电源盒

清　单

序号	品　名	数量
1	主机	1件
2	预埋盒总成	1件
3	电源盒（直流 /交流选配）	1件
4	装饰罩	2只
5	工型封水塞	1只
6	4分橡胶垫片	2只
7	万向接头	1件
8	7字型管	1只
9	进水接头	1件
10	吸盘	1只
11	螺钉	2只
12	4分内接	1件
13	产品保证卡	1张
14	安装说明	1张
15	使用说明	1本

400-676-1883　800-858-1018　http://www.gllo.com.cn

GLLO洁利来(福建)感应设备有限公司　No：039580　1.0版　20090317　本说明书最终解释权属洁利来感应设备有限公司

产品如有技术改进，会编进新版说明书中，恕不另行通知；产品外观、颜色、配件如有改动，以实物为准。

四 安装示意图

注意 :1请在施工前参照此安装说明设计好给排水管道及墙面装饰厚度，并依照相应步骤进行安装，以达到良好的安装效果。

2在管道安装完毕试水试压合格后方可安装本机，本机预埋盒安装前应清洗管道安装口处的沙石混凝土，本机预埋盒安装完毕后应进行试水试压（水压 0.9MPa，保压时间 30S），确保进出水端接口不滴漏水后方可进行粉刷墙壁及补贴瓷砖。

3.卫生间必须为小便斗供水设计独立的阀门，若采用交流供电产品，必须设计独立的供电开关，禁止与照明共用。

4在水压低于 0.05MPa的环境下安装使用时，应加装升压装置，以免冲洗效果不佳。

5在单一环境中安装使用多台机器时，应适当增加供水流量，以免多台机器同时冲洗时造成冲洗效果不佳。

参考安装完成图(单位：mm)

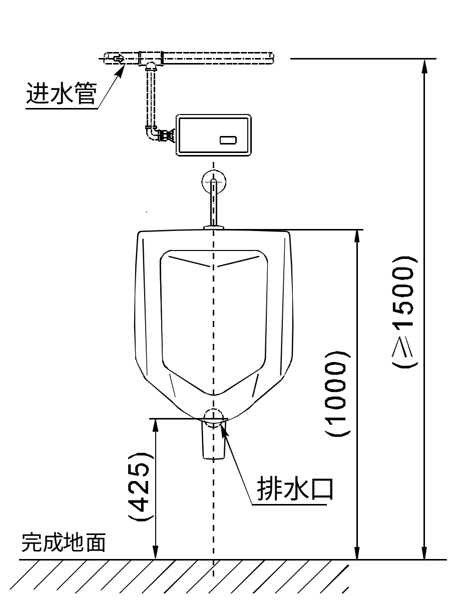

正面图

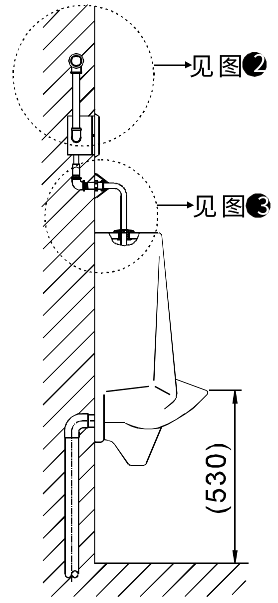

侧面图

打墙布管区域参照图

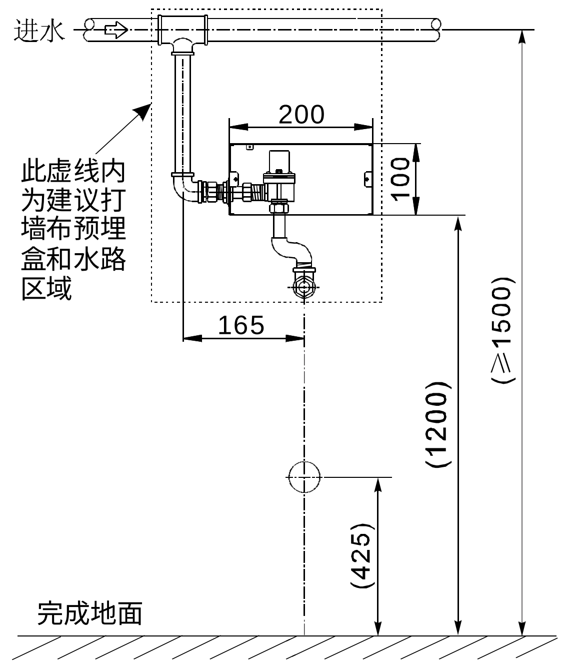

⚠ 1.本安装图中的陶瓷小便斗是参照洁利来公司生产的GL-7001产品编制；2.( )中的尺寸为建议安装尺寸。

⚠ 注意：本安装完成图仅供参考，上图所示安装高度（530mm）比国标要求的安装高度（600mm）低（70mm），本图中的安装高度是根据亚洲人身高特征而拟定的。是否采用由用户自行决定。若依国标高度安装，则应相应加高安装尺寸。

重要安装尺寸 (单位：mm)

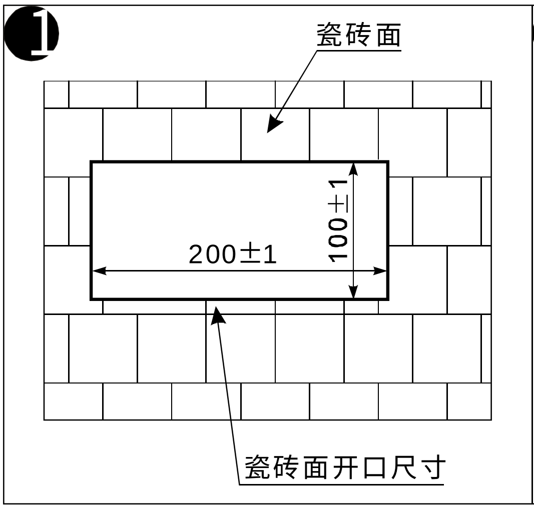

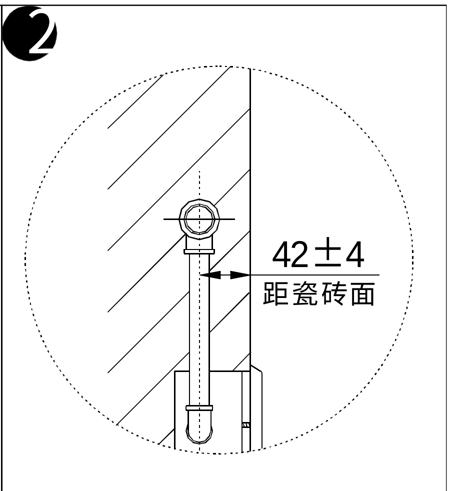

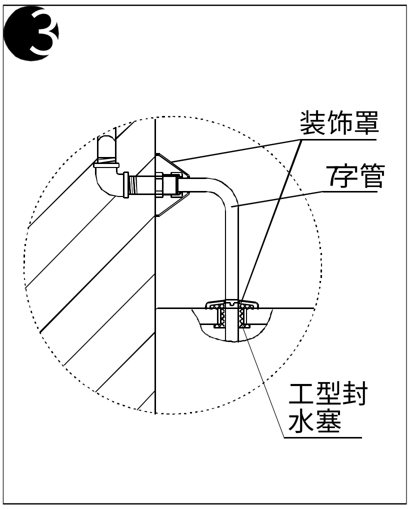

安装步骤 (单位：mm)

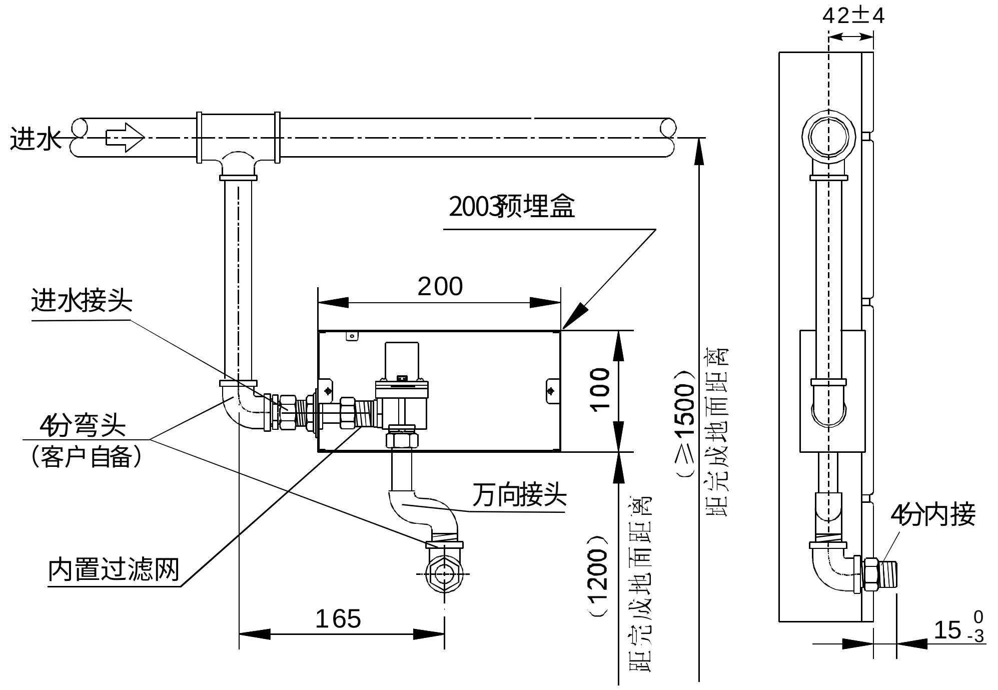

Ⅰ

开凿槽坑、布设管道（管道入墙深参照❷），冲洗管道、安装预埋盒、布置线路（交流产品），连接各管接头、管道试压、粉刷墙壁、补贴瓷砖（参照图❶）。

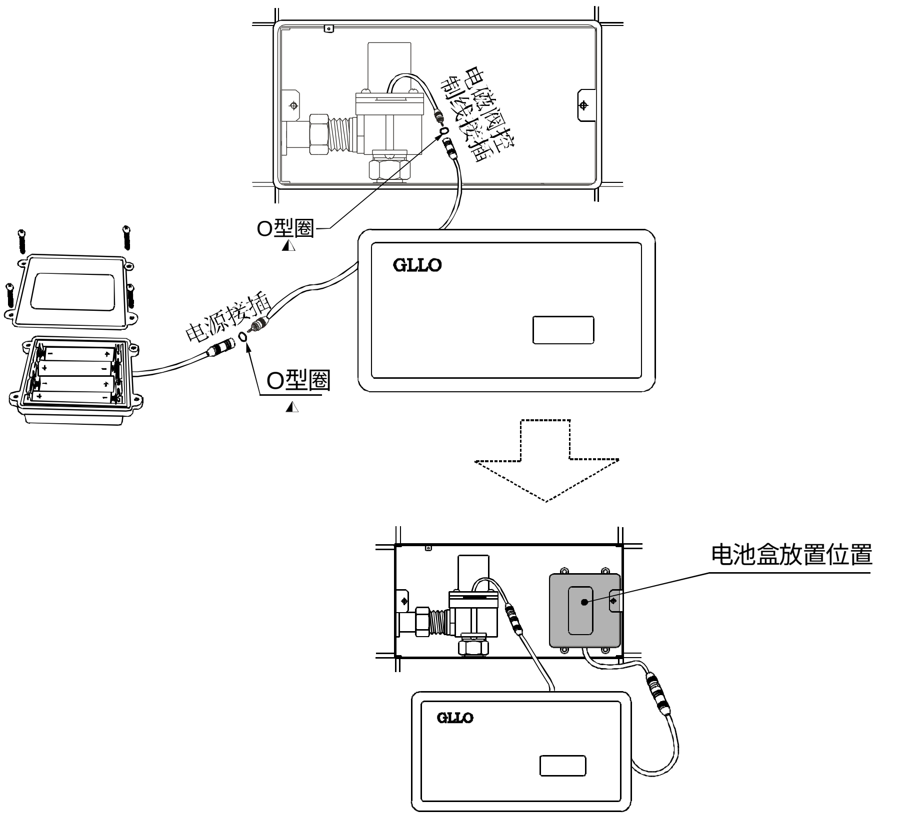

Ⅱ

安装电源

使用直流电池产品的安装

① 打开电池盒，装入 4节 5号碱性电池，反步骤盖好盒盖；

② 如左图所示，将电磁阀控制线对接，电源线对接，并将电池盒放入预埋盒如图所示位置。

⚠ 电池必须使用 1.5伏 5号碱性电池，不同的电池不能混合使用。

⚠ 拔插接头时，请注意插头上的O型圈，如果O型圈丢失，将会因密封不良而引起机器故障。

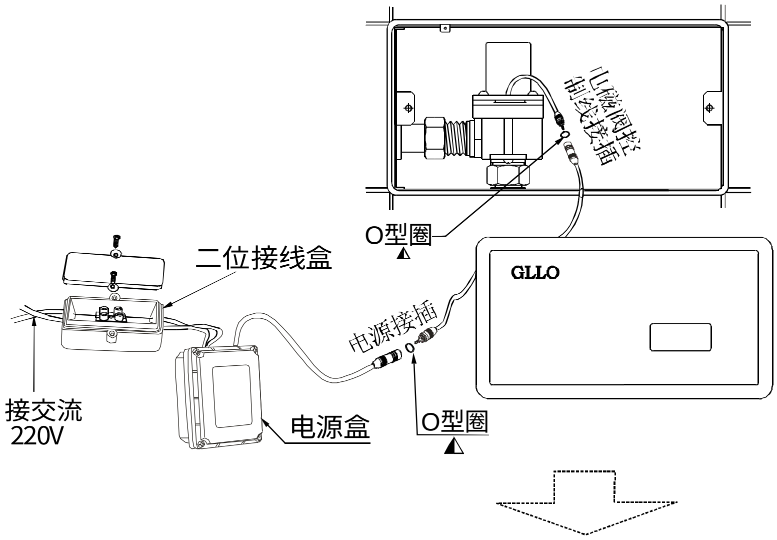

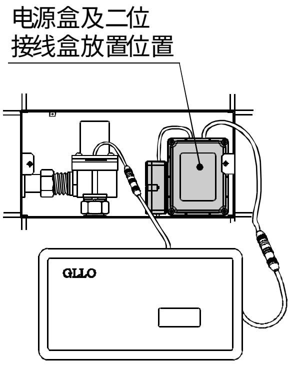

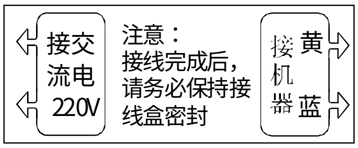

二位接线盒示意图

使用交流电源产品的安装

① .电源盒通过二位接线盒连接至交流220V电源，接线时请注意二位接线盒的密封，橡胶塞及O型圈需安装完好。（此项由电气专业人员操作）

⚠请按照接线示意正确接线，线头不能裸露在橡胶孔外。

② .如左图所示，将电磁阀控制线对接，电源线对接，并将电源盒及二位接线盒放入预埋盒如图所示位置。

⚠安装交流电源时请关闭电源，以确保安全。

⚠此交流电源不适合用于频繁停电的场所。（可选用本公司生产的UPS电源）

⚠拔插接头时，请注意插头上的O型圈，如果O型圈丢失，将会因密封不良而引起机器故障。

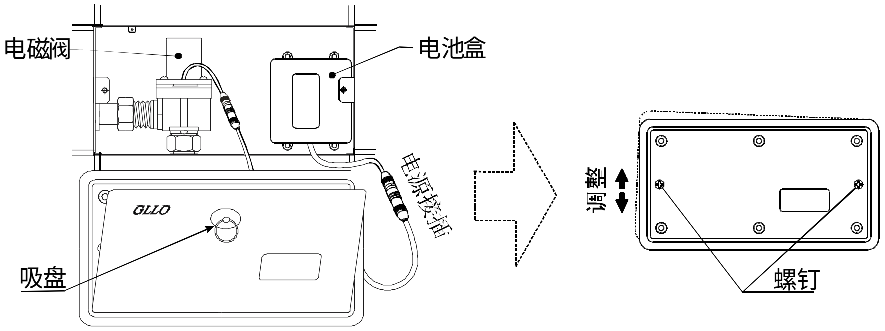

III

感应器主机安装及调整

用吸盘取下面板，将基座两侧螺钉孔对准预埋盒上两螺纹孔，用两个螺钉将基座锁在预埋盒上，在即将锁紧前用手上下轻轻推动基座左侧，使其处于水平位置，然后锁紧螺钉，装上面板。

注意：安装完毕通电通水进行功能验证，详见使用说明；初次试水出现不冲水、不关水，请清洗过滤网！